A11SJLA1

管 制 圖 面

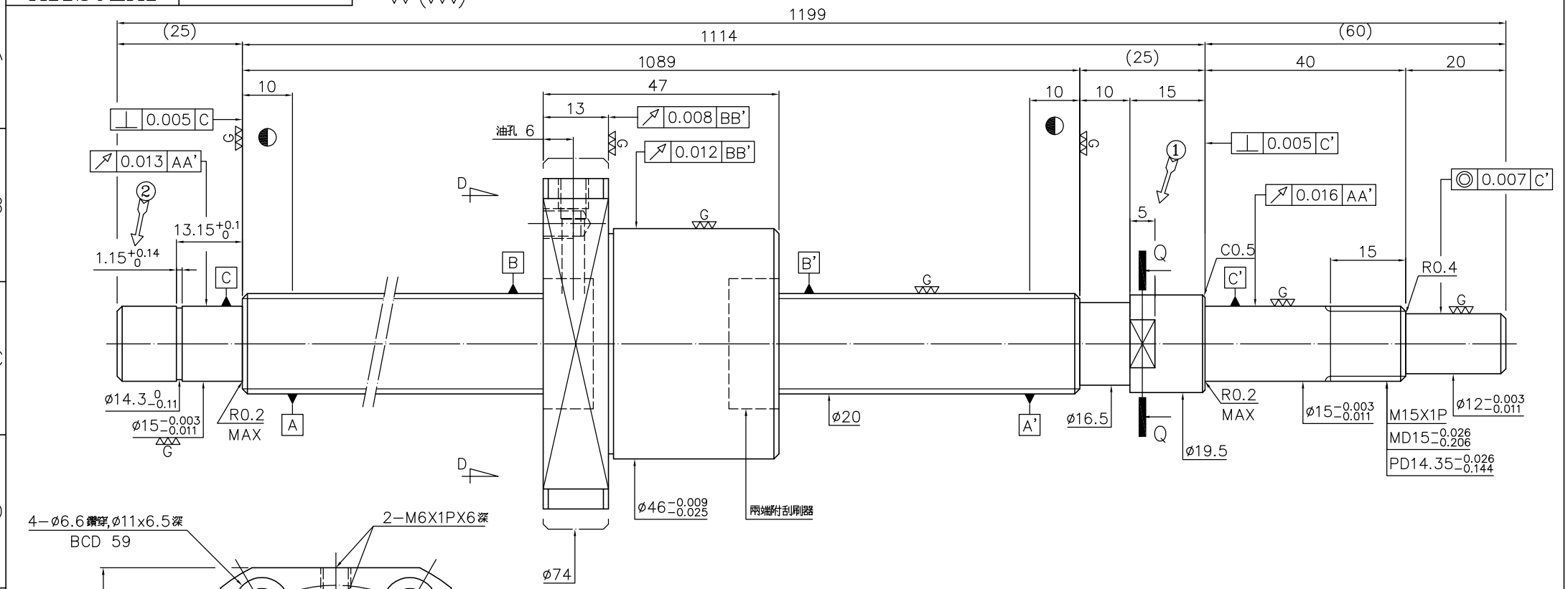


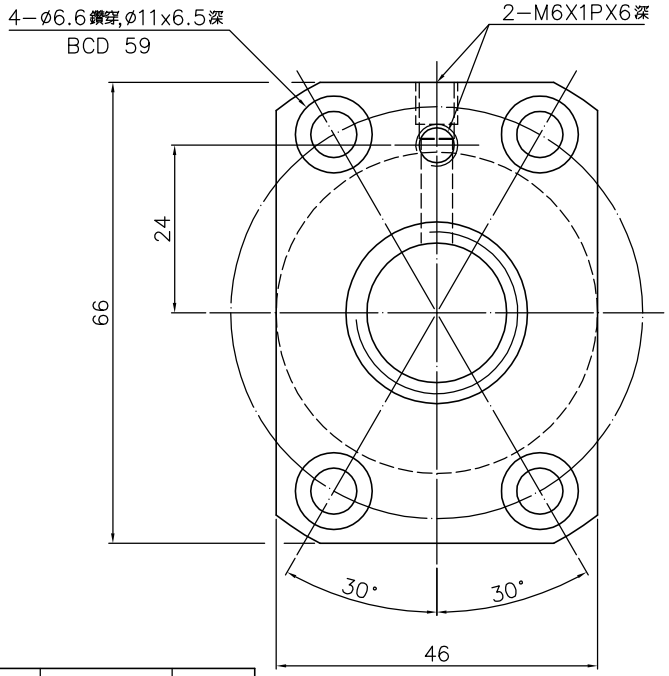


D−D 視圖

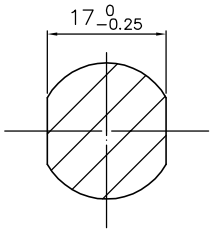


Q−Q 剖視

規格: R20−10K3−FSC−1089−1199−0.012

| 日期 | 修改內容 | 審核 |
|---|---|---|
| | | |
| | | |