A11SJLA1

管 制 圖 面

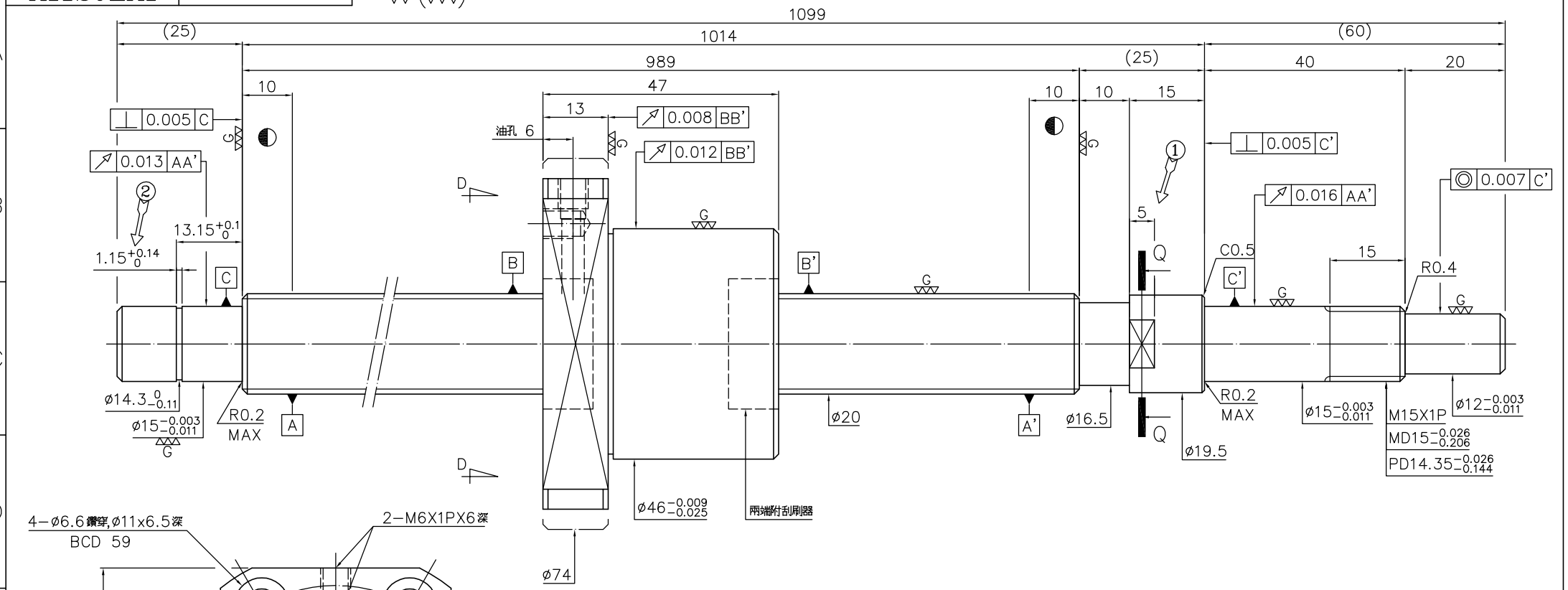

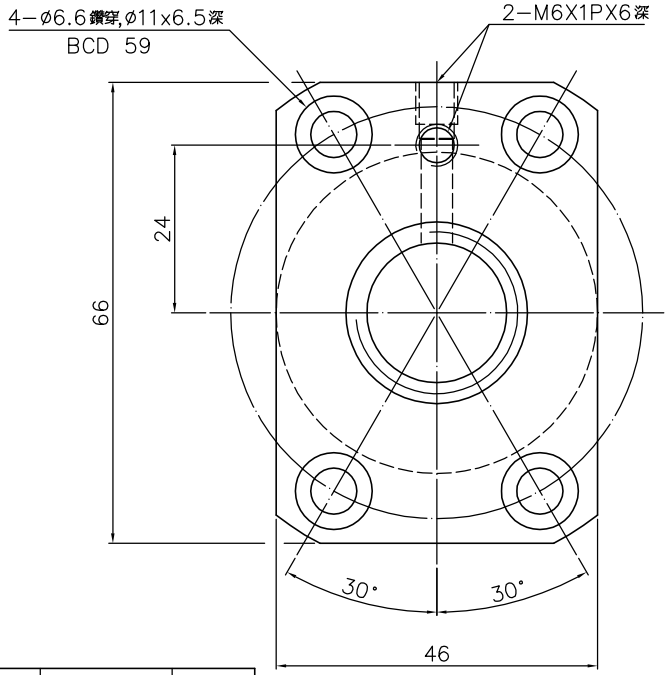

D−D 視圖

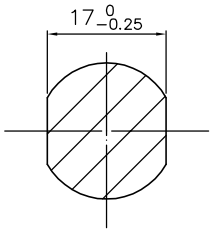

Q−Q 剖視

規格: R20−10K3−FSC−989−1099−0.012

日期	修改內容	審核